# CL.1 Wannenauslauf ohne Umstellung für Standmontage - Dark Platinum gebürstet



13 612 705 Produktversion ab 5/27/2021

# CL.1 Wannenauslauf ohne Umstellung für Standmontage - Dark Platinum gebürstet

13 612 705 Produktversion ab 5/27/2021

# CL.1 Wannenauslauf ohne Umstellung für Standmontage - Dark Platinum gebürstet



13 612 705 Produktversion ab 5/27/2021
mm [inches]

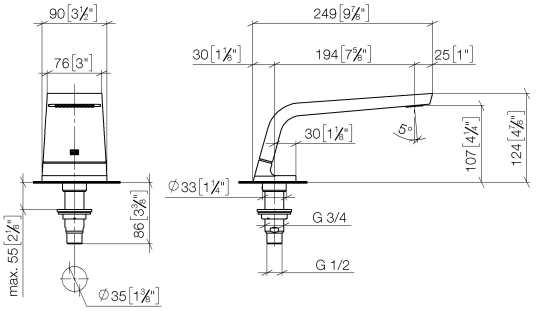


## Durchflussdiagramm

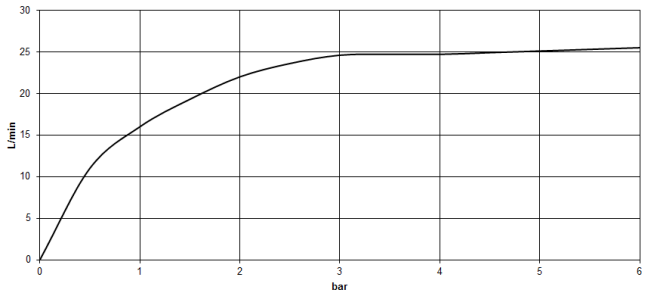


## Zertifikate

WRAS_1512 LGA_28

# CL.1 Wannenauslauf ohne Umstellung für Standmontage - Dark Platinum gebürstet

13 612 705 Produktversion ab 5/27/2021

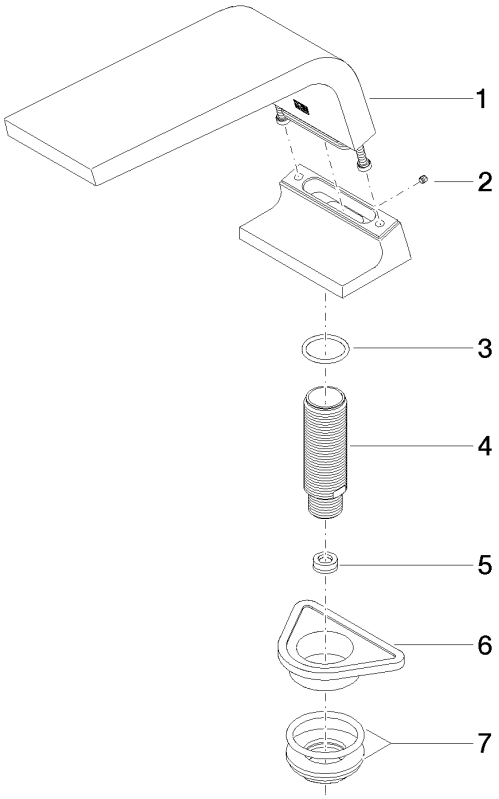


## Ersatzteilstückliste

| Nr. | Artikelnummer | Benennung | Verbaumenge | Lieferzeit |
|---|---|---|---|---|
| 1 | 90 11 70 007 00-99 | Auslauf | 1 | - |
| | Ersatzteil nicht mehr bestellbar, bitte bestellen Sie den Nachfolgeartikel | | | |
| 2 | 09 31 11 099 90 | Stift | 1 | 2 |
| 3 | 09 14 10 009 90 | Dichtung | 1 | 2 |
| 4 | 09 30 01 117 90 | Anschluss | 1 | 2 |
| 5 | 09 23 01 057 90 | Durchflussbegrenzer | 1 | 2 |
| 6 | 09 18 40 090 90 | Huelse | 1 | 2 |
| 7 | 04 23 10 004 03 90 | Befestigungssatz | 1 | 2 |

Modell-, Programm- und technische Änderungen sowie Irrtum vorbehalten.
Mehr Informationen erhalten Sie unter: www.dornbracht.com +49 (0) 2371 8899 900 mail@dornbracht.com